PRZEKRÓJ NR 1 - droga pow. 1528B
ciąg pieszo-rowerowy przy istn. nawierzchni

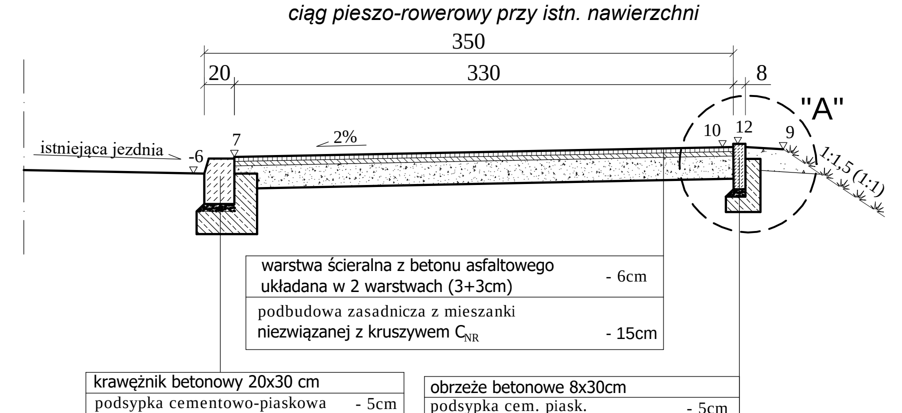

PRZEKRÓJ NR 2 - droga pow. 1528B
zatoka autobusowa przy istn. nawierzchni

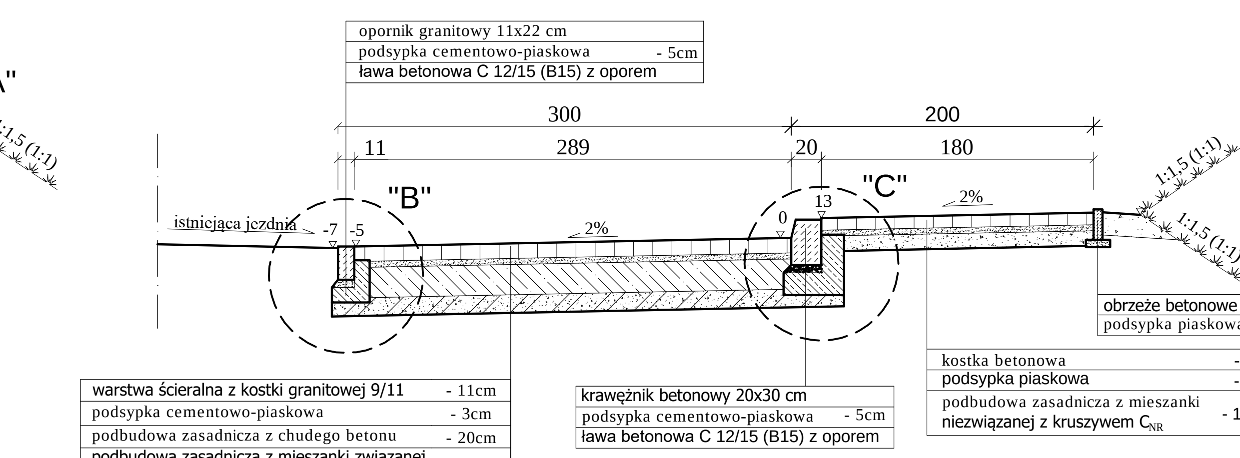

PRZEKRÓJ NR 6 - droga pow. 1529B przekrój uliczny; KR1

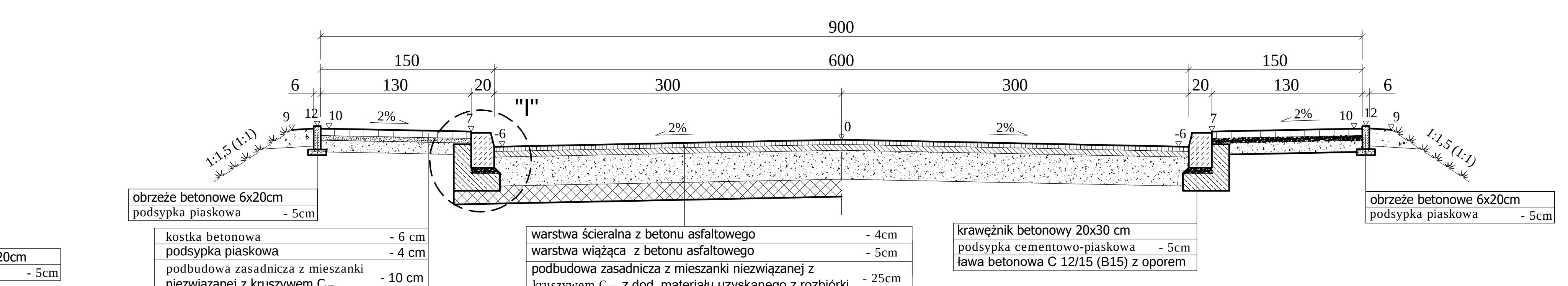

PRZEKRÓJ NR 3 - droga pow. 1528B, droga pow. 1529B, droga gminna 106550B
przekrój uliczny; KR2

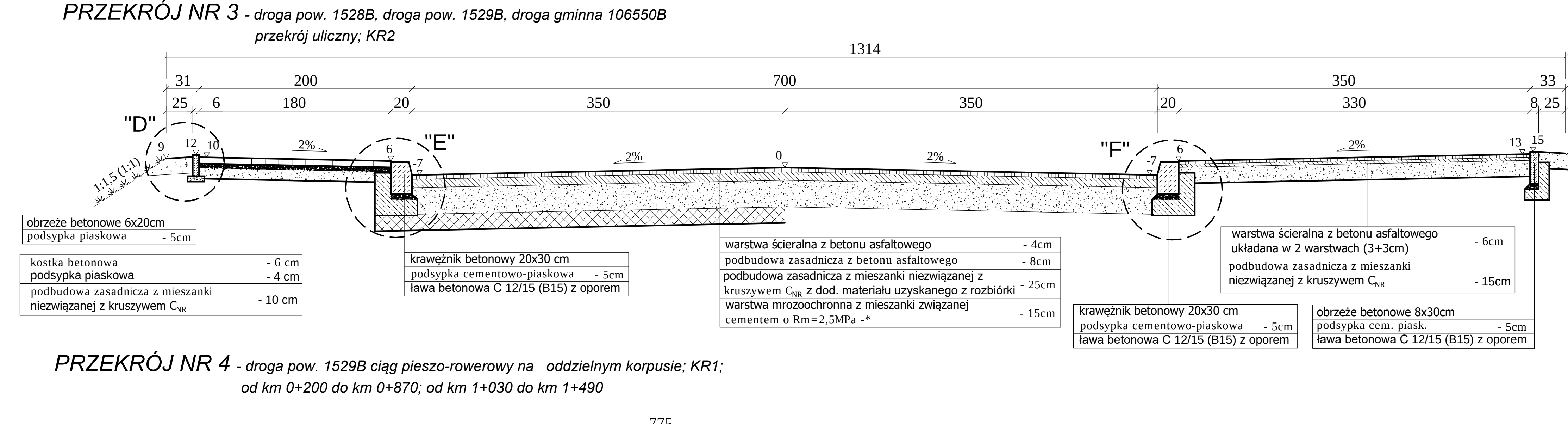

PRZEKRÓJ NR 4 - droga pow. 1529B ciąg pieszo-rowerowy na oddzielnym korpusie; KR1;
od km 0+200 do km 0+870; od km 1+030 do km 1+490

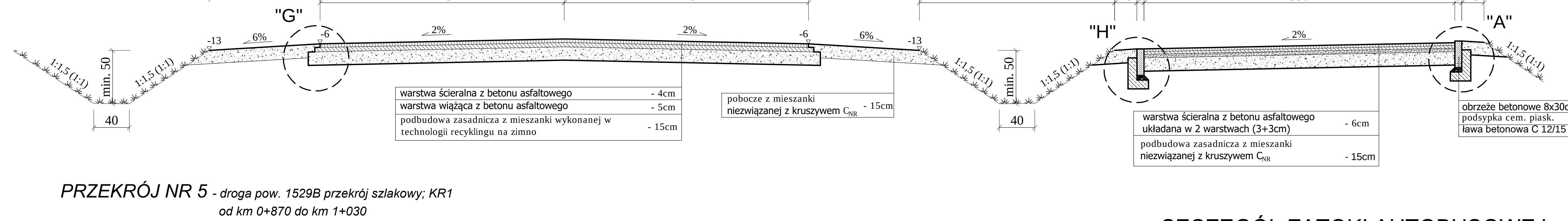

PRZEKRÓJ NR 5 - droga pow. 1529B przekrój szlakowy; KR1
od km 0+870 do km 1+030

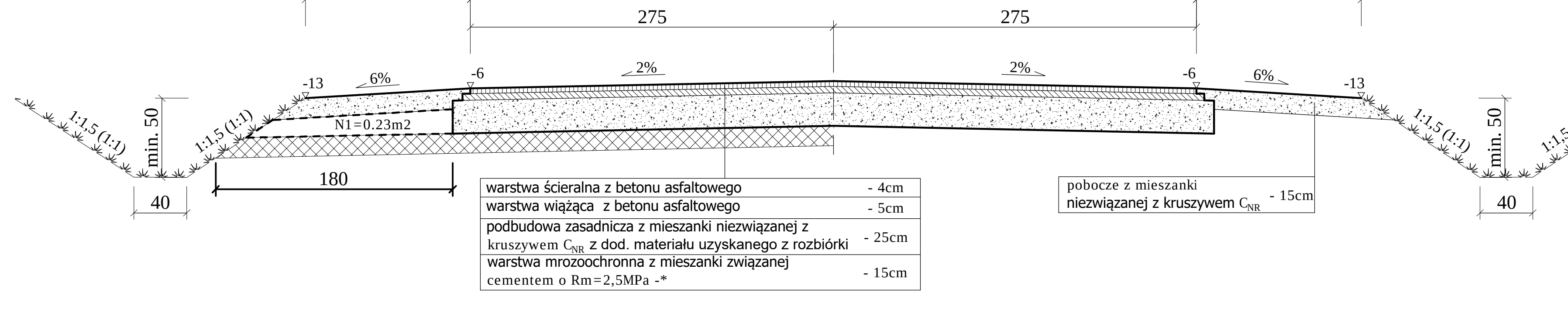

SZCZEGÓŁ ZATOKI AUTOBUSOWEJ
SKALA 1 : 250

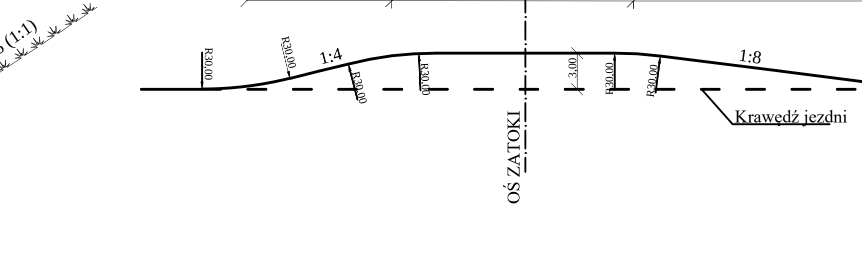

SZCZEGÓŁ ZJAZDU
zjazd przez chodnik
skala 1:100

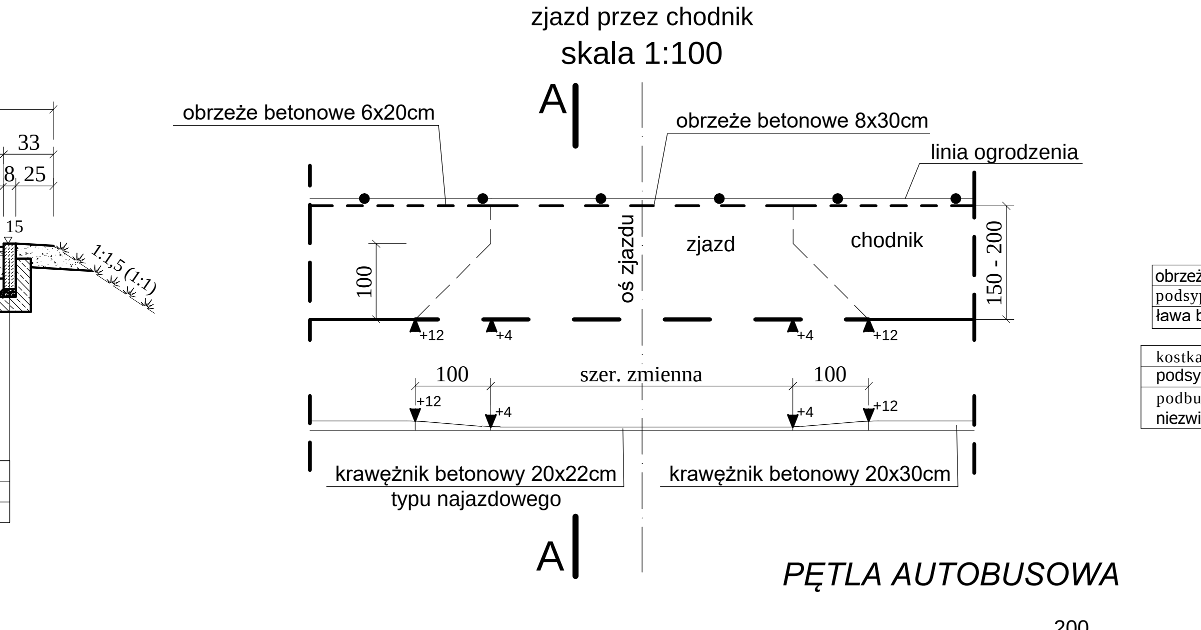

A-A
skala 1:50

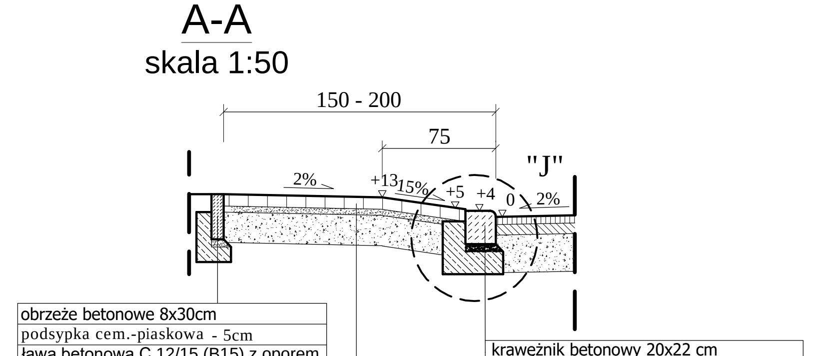

PĘTLA AUTOBUSOWA

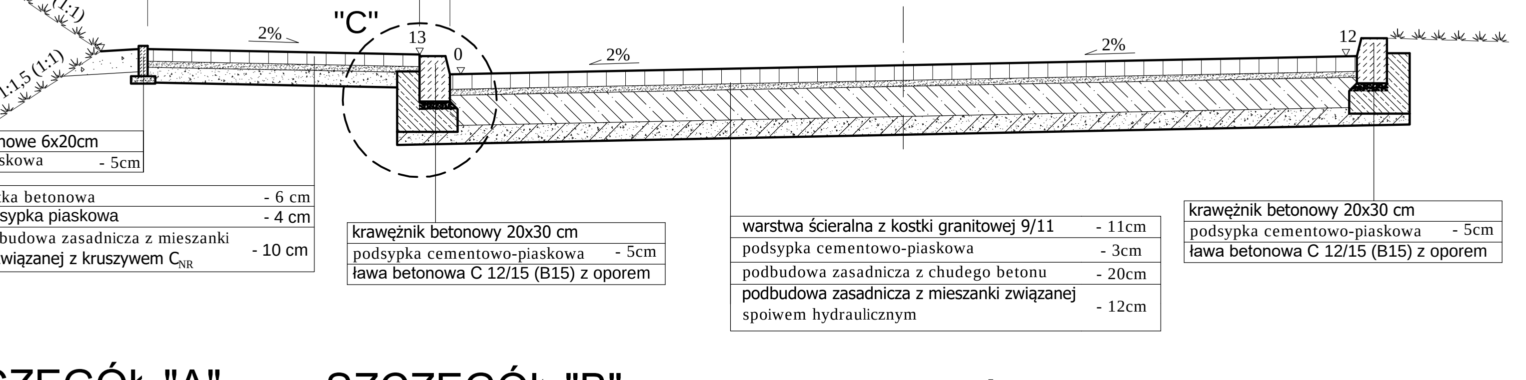

SZCZEGÓŁ ZJAZDU
zjazd przez ciąg pieszo-roweorowy
skala 1:100

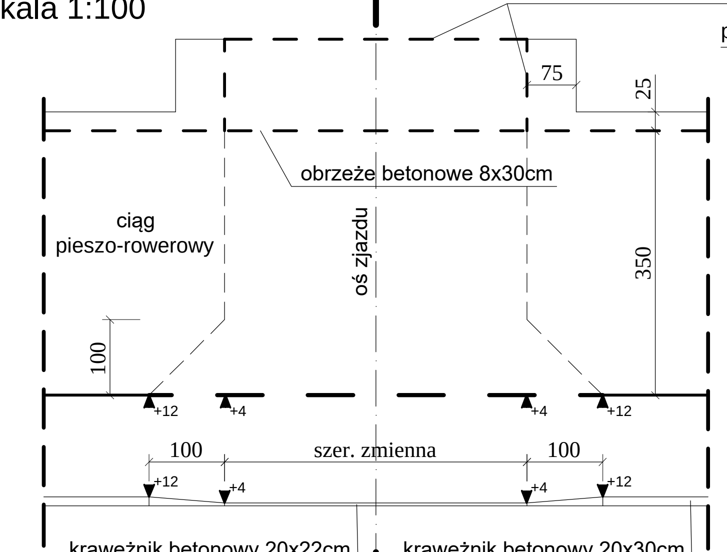

A-A
skala 1:50

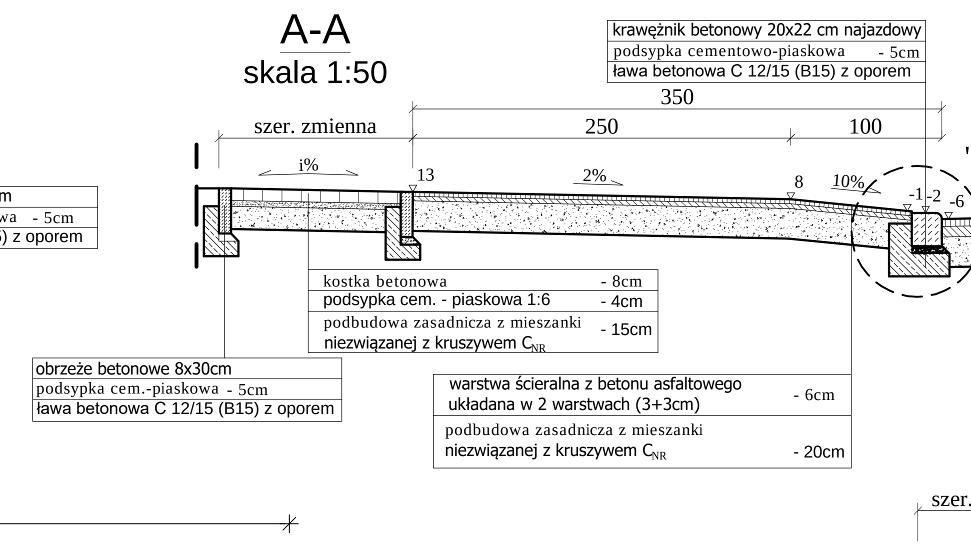

SZCZEGÓŁ ZJAZDU
przekrój szlakowy
skala 1:100

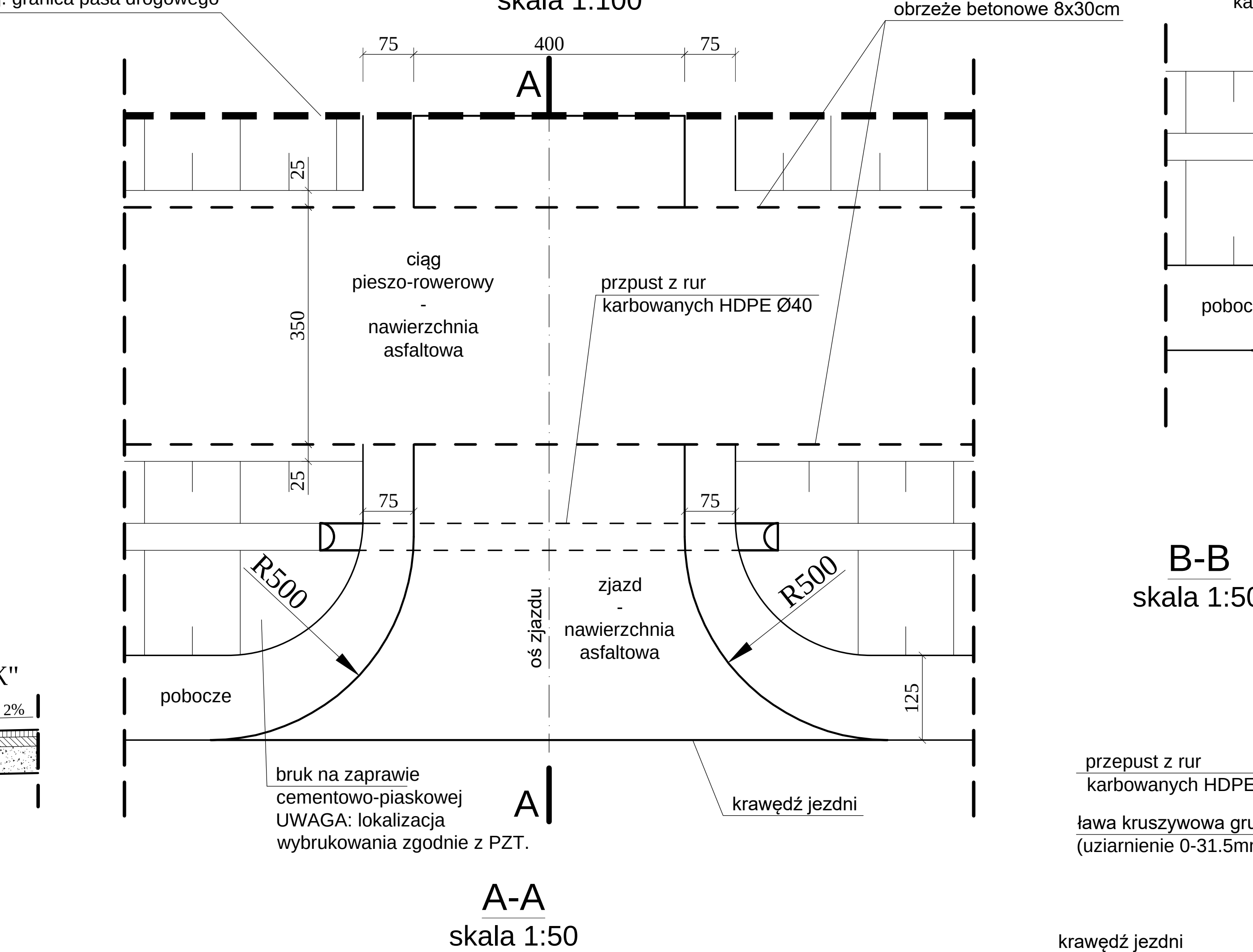

A-A
skala 1:50

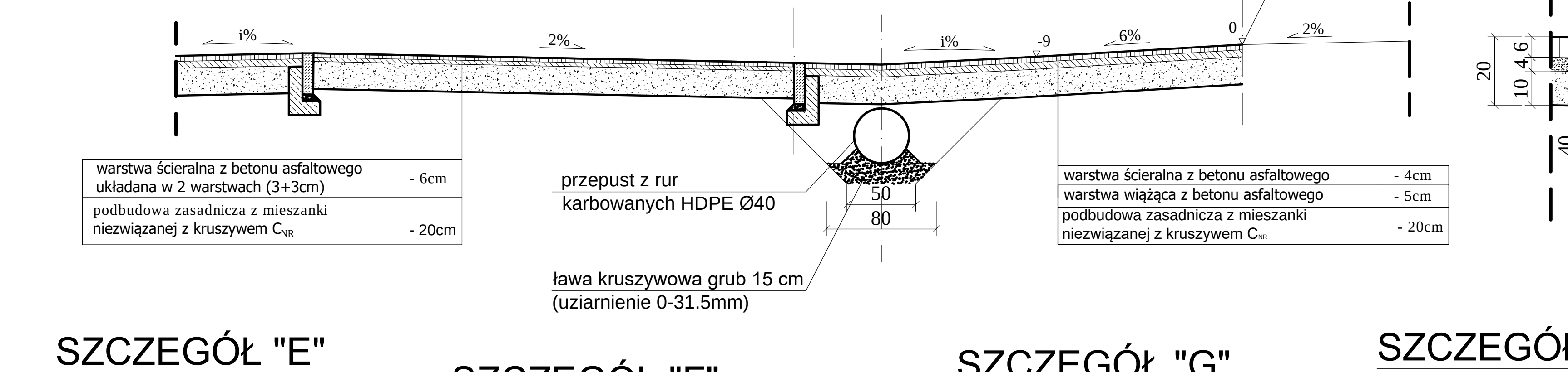

SZCZEGÓŁ ZJAZDU
przekrój szlakowy
skala 1:100

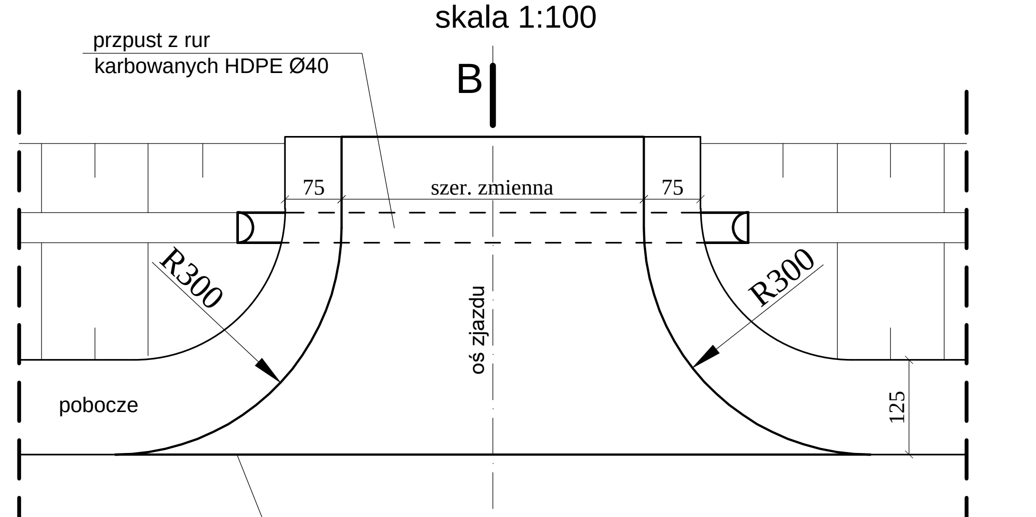

B-B
skala 1:50

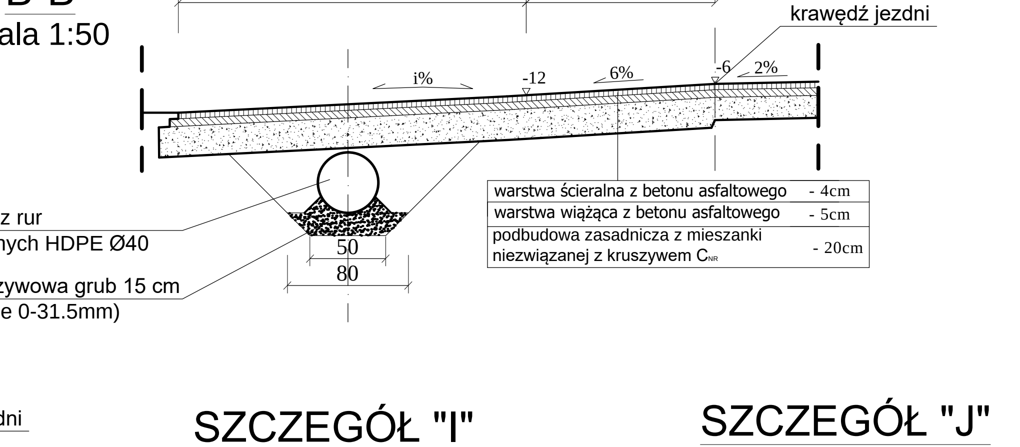

Umocnienie skarpy gazonami

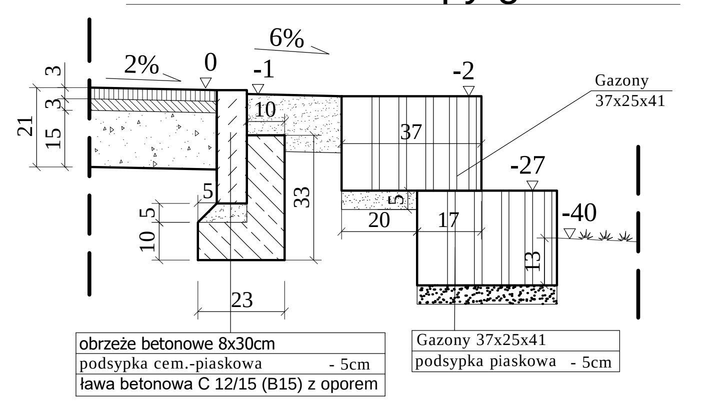

- przy krawędzi jezdni

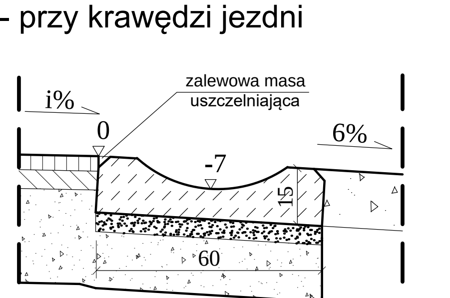

Ścieki drogowe
skala 1:20

- poza poboczem, na skarpach

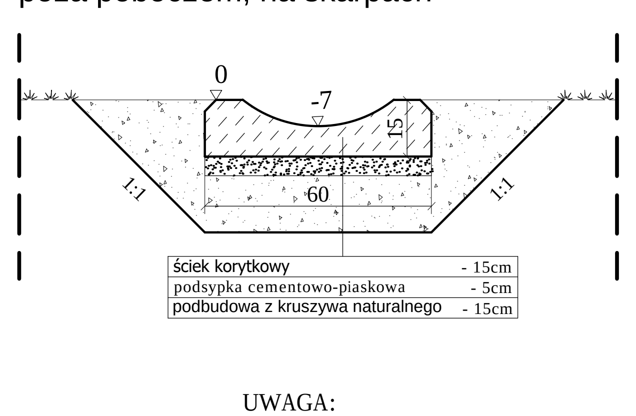

SZCZEGÓŁ "I"
skala 1:20

SZCZEGÓŁ "J"
skala 1:20

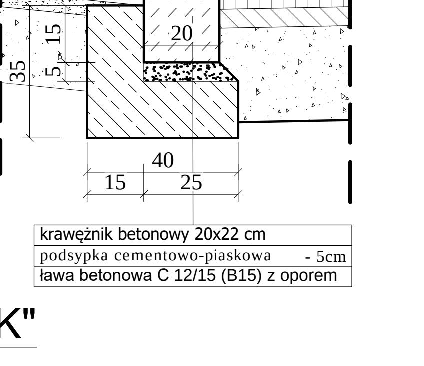

UWAGA:

* - warstwa mrozoochronna z mieszanki związanej cementem o Rm=2,5MPa wykonać na odcinkach:
- dr. pow. 1528B - cały odcinek
- droga gminna 106550B - cały odcinek
- droga 1529B
  od km 0+000.0 - km 0+200.0
  od km 1+490.0 - do K.T.

SZCZEGÓŁ "A"
skala 1:20

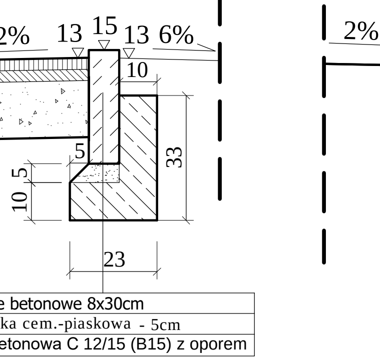

SZCZEGÓŁ "B"
skala 1:20

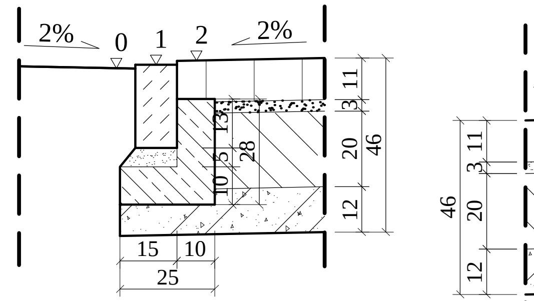

SZCZEGÓŁ "C"
skala 1:20

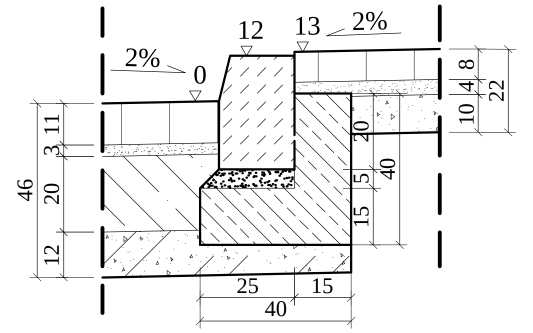

SZCZEGÓŁ "D"
skala 1:20

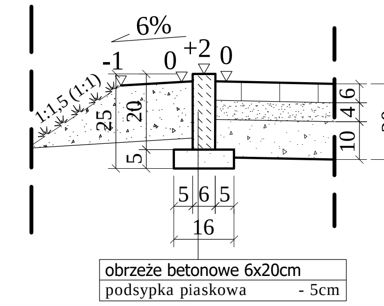

SZCZEGÓŁ "E"
skala 1:20

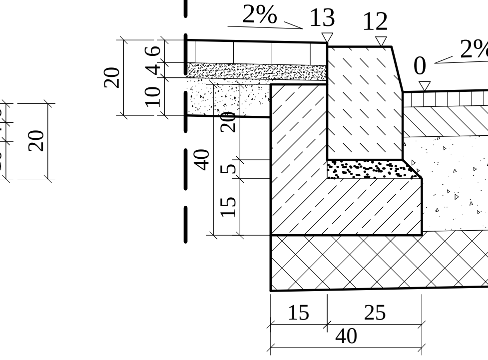

SZCZEGÓŁ "F"
skala 1:20

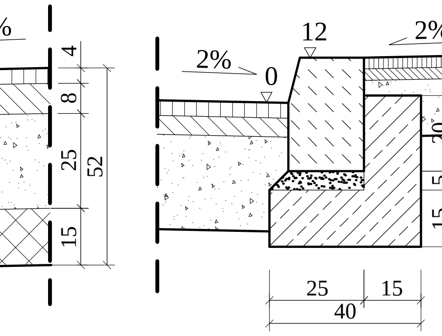

SZCZEGÓŁ "G"
skala 1:20

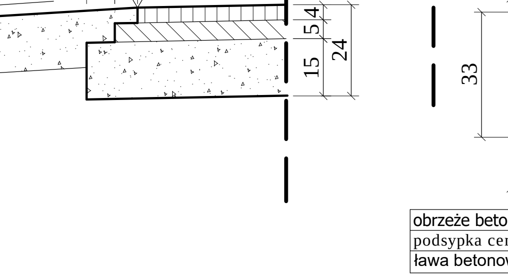

SZCZEGÓŁ "H"
skala 1:20

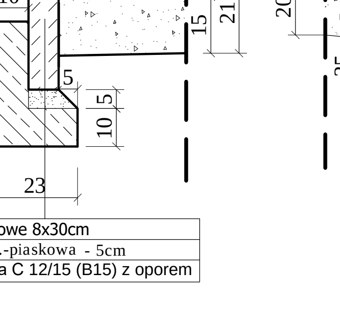

SZCZEGÓŁ "K"
skala 1:20

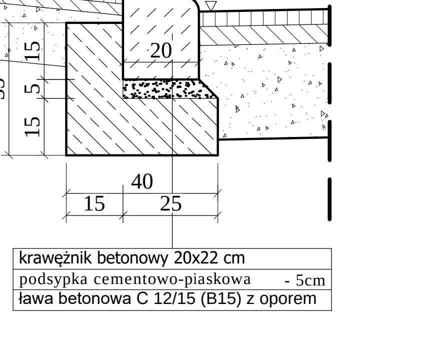

DROGOWIEC Sp. z o.o.

DROGOWIEC Sp. z o.o.
ul. Zwierzyniecka 10 lok. 3; 15-333 Białystok
tel. 505 031 332; e-mail: biuro@spdrogowiec.pl
KRS 0000583625; NIP: 9662100389; REGON: 362887758

Inwestor:	Burmistrz Miasta Łapy ul. Gen. Wł. Sikorskiego 24 18-100 Łapy
Obiekt:	Przebudowa z rozbudową drogi powiatowej Nr 1529B Płonka Kościelna - Płonka-Matyski wraz z budową zjazdów, ciągu pieszo-rowerowego oraz przebudową przepustów drogowych i sieci teletechnicznej.
Nazwa rysunku:	Przekroje normalne i szczegóły konstrukcyjne — Numer rys.: 3
Stadium:	PB — Skala: 1:50
	Data: 30.XI.2016
PROJEKTANT:	SPRAWDZAJĄCY:
DROGOWA: mgr inż. P. Jakubecki PDL/0037/POOD/10 mgr inż. Łukasz Milewski PDL/0098/POOD/11	mgr inż. P. Sietejko PDL/0103/POOD/12